KNECHT

USK 230 B - HV 208 II

Affûteuse automatique



Une qualité de produit maximale

Affûtage entièrement automatique et précis des couteaux de cutter



Serrage du couteau de cutter



Affûtage du couteau de cutter

Le tranchant, l'angle de coupe, la forme et le profil d'un couteau de cutter ont une grande influence sur la qualité des produits traités.

Les grandes vitesses de coupe (jusqu'à 180 m/s – ce qui correspond à 650 km/h) et les pressions latérales induisent des contraintes très importantes sur les couteaux de cutter. Par conséquent, l'affûtage a également un impact direct sur la résistance à la rupture d'un couteau de cutter.

L'affûteuse USK 230 B - HV 208 II assure un affûtage parfait avec des angles précis ainsi que la préservation du profil de l'arête tranchante et de la forme d'origine du couteau.



Gabarit de copiage SP 110
Le gabarit contient toutes les informations concernant la forme et la taille du couteau. Chaque gabarit est conçu sur mesure pour chaque type de couteau. La programmation et le réglage complexes ne sont plus nécessaires, ce qui permet une manipulation ultra-simple et rapide: 1 seule minute suffit pour convertir la machine pour l'affûtage d'une autre forme de couteau.

Types de couteaux
La machine permet d'affûter des couteaux de cutter à tranchants falciformes et droits. La taille maximale du couteau correspond à env. 380 mm (couteau de cutter env. 500 l).

Haute sécurité de production

Procédé d’affûtage soigneux et manipulation ultrasimple



Polissage et démorfilage du couteau de cutter



Écran tactile

L’affûteuse USK 230 B-HV 208 II est capable d’affûter entièrement automatiquement jusqu’à 100 couteaux de cutter (500 l) par poste de travail de 8 heures. La moyenne d’affûtage et de polissage par couteau de cutter est de 2 à 3 minutes selon sa taille.

Le profil de l’arête tranchante est complètement traité à chaque réaffûtage. La quantité de matière enlevée sur le couteau est très faible. Un couteau de cutter de 500 l peut être réaffûté jusqu’à 40 fois.

Consommables d’affûtage

Les consommables d’affûtage sont des bandes d’affûtage à eau imperméables. Liées par le liquide de refroidissement, les meulures ne sont ainsi pas rejetées dans l’environnement. Une bande permet d’affûter jusqu’à 40 couteaux de cutter (500 l).

Principe d’affûtage

L’opérateur commande la mise en position du premier couteau en mode détection. Un nouvel appui sur la touche Start active le programme d’affûtage sélectionné. Les couteaux suivants du lot à affûter sont acheminés automatiquement à la position d’affûtage déterminée, où ils sont affûtés avec le programme d’affûtage sélectionné.

Dispositif d’arrosage

Un dispositif d’arrosage protège les outils de coupe contre la surchauffe pendant le processus d’affûtage. Le débit est mesuré par un contrôleur de débit. Si le refroidissement est insuffisant, le système de contrôle du liquide de refroidissement arrête la machine.

Polissage et démorfilage

Pendant le processus d’affûtage automatique, l’opérateur polit et démorfile un autre couteau sur la brosse à lamelles de 340 mm. La vitesse périphérique parfaitement adaptée et la résistance des brosses parfaitement ajustée ménagent les tranchants et compensent les erreurs de manipulation.

KNECHT

USK 230 B - HV 208 II

Affûteuse automatique



Haute sécurité d’utilisation

Surveillance active de l’avance et du liquide de refroidissement



Surveillance de l’avance



Surveillance du liquide de refroidissement

L’affûteuse USK 230 B-HV 208 II est très facile à utiliser. L’opérateur commande les fonctions les plus importantes directement sur l’écran tactile de la machine, entre autres, le nombre de cycles d’affûtage ou encore la concavité des couteaux. Le profil tranchant du couteau est ainsi exactement adapté au produit lors de chaque affûtage.

Les programmes d’affûtage créés sont enregistrés dans la mémoire de la machine. Le nombre de programmes d’affûtage est illimité. Les mises à jour et les nouveaux programmes peuvent être téléchargés en ligne sur la HV 208.



1 **Lampe de travail LED**

2 **Brosse de polissage**

3 **Bande d’affûtage à eau**

4 **Gabarit de copiage SP 110 pour couteau de cutter**

5 **Panneau de commande avec écran tactile**

USK 230 B - HV 208 II

Caractéristiques techniques et encombrement*

Profondeur	1945 mm
Largeur	1800 mm
Hauteur	1360 mm
Poids	env. 320 kg
Profondeur*	2800 mm
Largeur*	2800 mm
Hauteur*	2000 mm
Puissance de raccordement**	2,8 kW 3x 400 V 50 Hz
Fusible en amont**	16 A
Alimentation en air comprimé selon ISO 8573-1:2010 [1:4:2]	6 bar
Consommation d'air comprimé	< 50 l par minute
Niveau de pression acoustique d'émission selon EN ISO 11201:2010	env. 92 dB(A)
Connecteur Internet	RJ45
Plus grand outil de coupe	env. 380 mm, couteau de cutter env. 500l
Capacité d'affûtage (couteaux de cutter 500l)	100 couteaux par poste de travail (8 h)

**) Ces indications peuvent varier selon l'alimentation électrique

La machine est conforme aux normes CE de sécurité et de santé et porte le marquage CE.
Version 11.2026 | Sous réserve de modifications techniques.

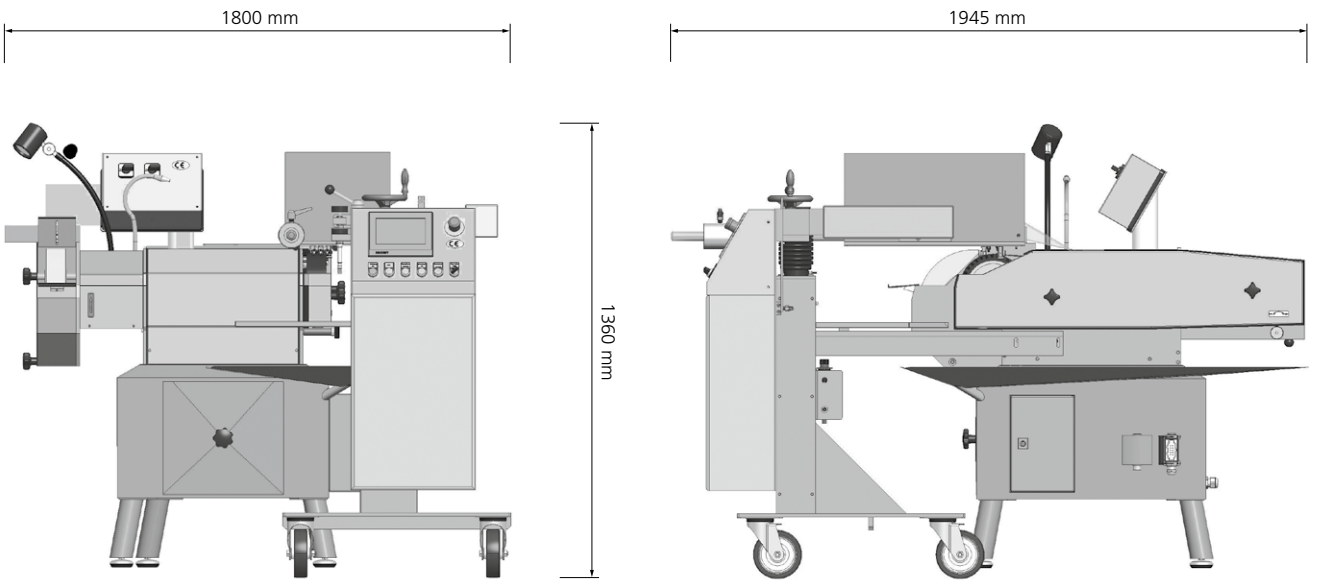

KNECHT Maschinenbau GmbH
Witschwender Straße 26 ▪ 88368 Bergatreute ▪ Germany
T+49(0)7527-928-0 ▪ mail@knecht.eu ▪ www.knecht.eu

Distribué par:
KNECHT France S.A.R.L
309 Avenue Charles Chone ▪ 54710 Ludres ▪ France
T+33 (0)383-325-208 ▪ contact@knecht-france.eu ▪ www.knecht-france.eu