KNECHT

B 500

Affûteuse-polisseuse automatique



Maximum de sécurité

Affûtage entièrement automatique des cutters



Serrer le cutter

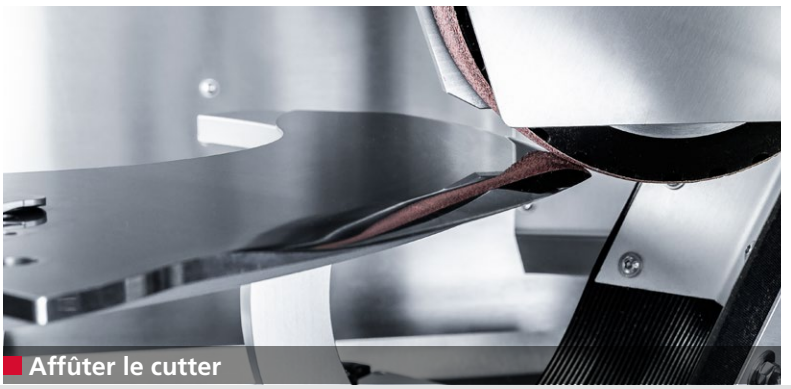

Affûter le cutter

Le tranchant, l'angle de coupe, la forme et le profil d'un cutter ont un grand impact sur la qualité des produits traités.La grande vitesse de coupe (jusqu'à 180 m/s – ce qui correspond à 650 km/h) et la pression latérale induisent des contraintes très importantes sur les cutters. Par conséquent, l'affûtage a un impact direct sur la résistance à la rupture des cutters.

La B 500 garantit un affûtage parfait avec des angles précis ainsi que la préservation du profil de lame et de la forme originelle du cutter. Et cela pendant toute la durée de vie du cutter.

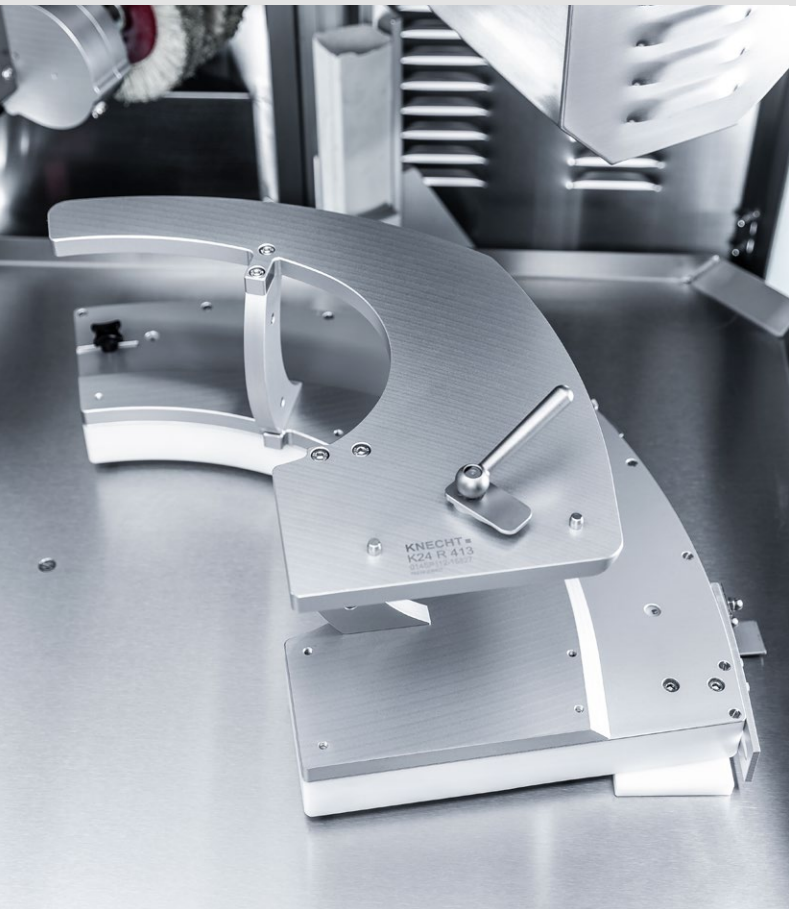

Gabarit de copiage SP 112
Le gabarit contient toutes les informations concernant la forme et la taille du cutter. Chaque gabarit est conçu spécialement pour un cutter. Il n'y a plus de programmation et de réglage complexes à effectuer. La manipulation est donc simple et rapide. Il faut seulement une minute pour adapter la machine à une autre forme de cutter.

Types de cutters
La machine permet d'affûter les cutters falciformes et à tranchant droit. La taille maximale du cutter est de 500 mm.

Qualité optimale

Polissage et démorfilage entièrement automatiques des cutters



Polir le cutter

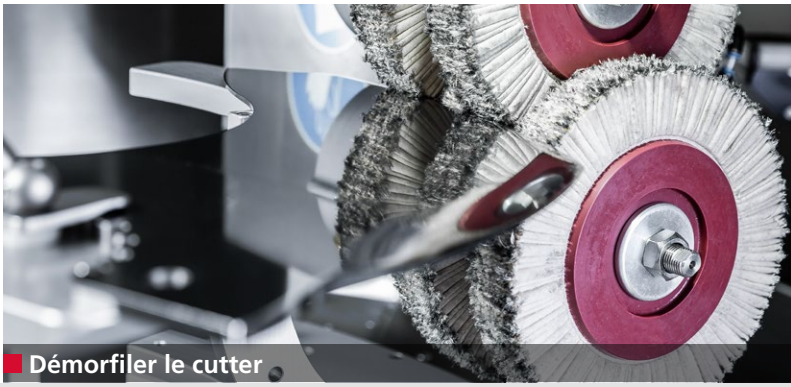

Démorfiler le cutter

La B 500 affûte, polit et démorfile automatiquement jusqu'à 100 cutters (500 l) par poste de 8 heures. La moyenne d'affûtage et de polissage par cutter est de 3 à 5 minutes selon sa taille.

Le profil complet du cutter est parfaitement respecté à chaque réaffûtage. La quantité de matière enlevée sur le cutter est très faible. Un cutter de 500 l peut être affûté jusqu'à 40 fois.

Unité d'affûtage
Des bandes d'affûtage à eau imperméables sont utilisées. Une bande permet d'affûter jusqu'à 40 cutters (500 – 750 l). L'opérateur peut régler la puissance d'affûtage à l'aide d'un potentiomètre.

Unité de polissage
Les brosses de polissage sont chargées en pâte de polissage en fonction des cycles sélectionnés. La pression de polissage est réglable individuellement.

Dispositif de liquide de refroidissement
Un dispositif de liquide de refroidissement protège les outils de coupe contre la surchauffe pendant le processus d'affûtage. Si le refroidissement est insuffisant, un système de contrôle du liquide de refroidissement arrête la machine.

Processus d'affûtage
Lorsque l'on presse le bouton «start», le cutter se met en position d'affûtage. Un palpeur vérifie l'usure du cutter et démarre le programme d'affûtage sélectionné. Après avoir été affûtée, la surface du cutter est polie. L'outil de coupe est ensuite démorfilé rapidement, avec ménagement.

KNECHT

B 500

Affûteuse-polisseuse automatique



La meilleure performance de coupe

Réaffûtage précis et utilisation facile



Commande



Réglage de l'angle d'affûtage

La B 500 est très facile à utiliser. L'opérateur commande les fonctions les plus importantes, par ex. le nombre de cycles d'affûtage et de polissage ainsi que la concavité des cutters, directement sur l'écran tactile de la machine. Lors de chaque affûtage, le profil de lame du cutter est ainsi adapté parfaitement au produit.

Les programmes d'affûtage créés sont enregistrés dans la mémoire de la machine. Le nombre de programmes d'affûtage est illimité. Les mises à jour et les nouveaux programmes peuvent être téléchargés en ligne sur la B 500.

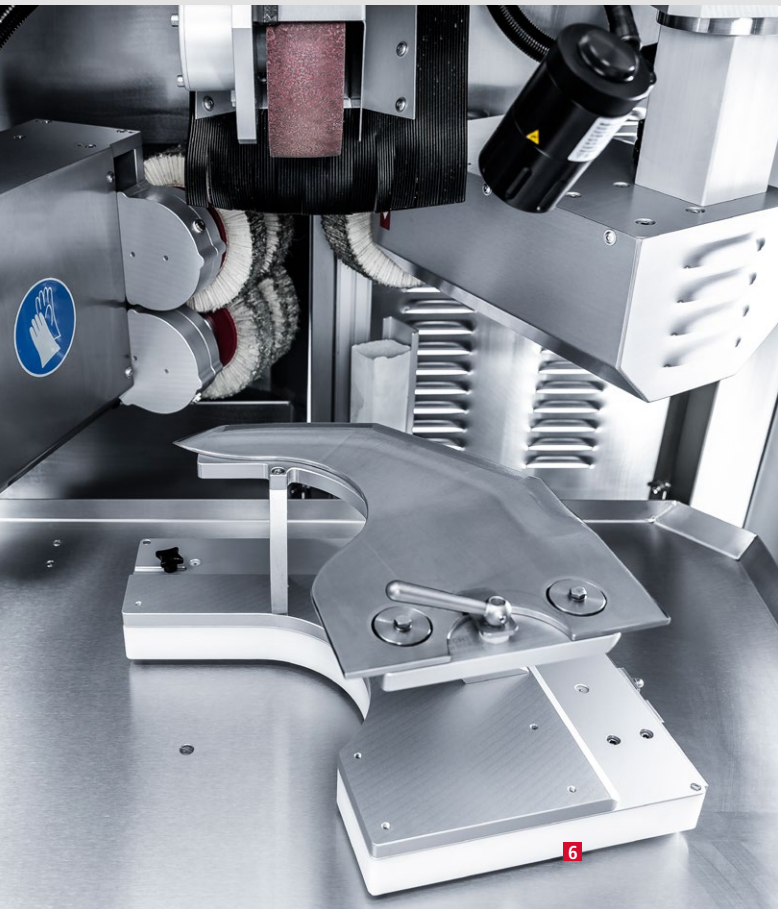

1 **Bande d'affûtage à eau**

2 **Unité de polissage**

3 **Unité de démorfilage**

4 **Cutter**

5 **Gabarit de copiage**

B 500

Caractéristiques techniques et encombrement*

Profondeur	1500 mm
Largeur	1500 mm
Hauteur	2030 mm
Poids	env. 500 kg
Profondeur*	2500 mm
Largeur*	2200 mm
Hauteur*	2200 mm
Puissance de raccordement**	6,5 kW 3x 400 V 50 Hz
Fusible amont**	16 A
Alimentation en air comprimé selon ISO 8573-1:2010 [1:4:2]	6.5 bar
Consommation d'air	50 l par minute
Niveau de pression acoustique d'émission selon EN ISO 11201:2010	env. 72 dB(A)
Connecteur Internet	RJ45
Taille maximale du couteau	500 mm, Couteau de cutter jusqu'à 750 l (selon la forme du couteau)
Performance d'affûtage (cutters 500–750 l)	100 cutters/poste de 8 heures

**) Ces indications peuvent varier selon l'alimentation électrique

La machine est conforme aux normes CE de sécurité et de santé et porte le marquage CE.
Version 11.2026 | Sous réserve de modifications techniques.

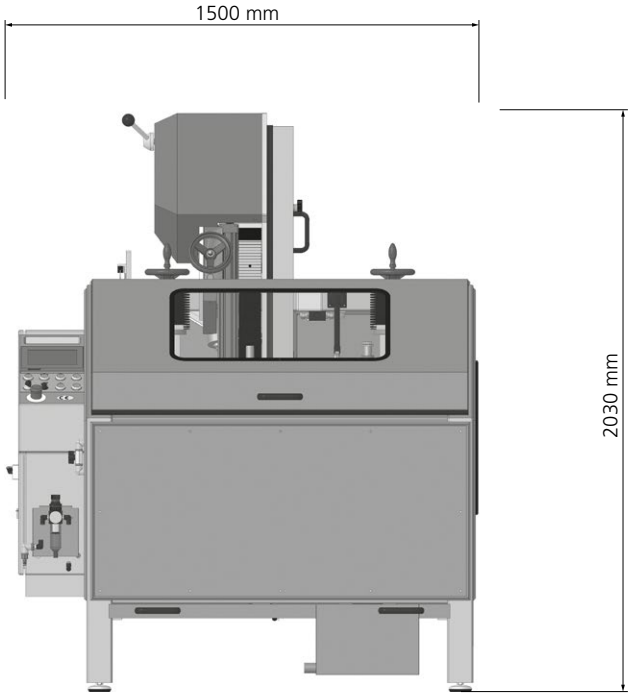

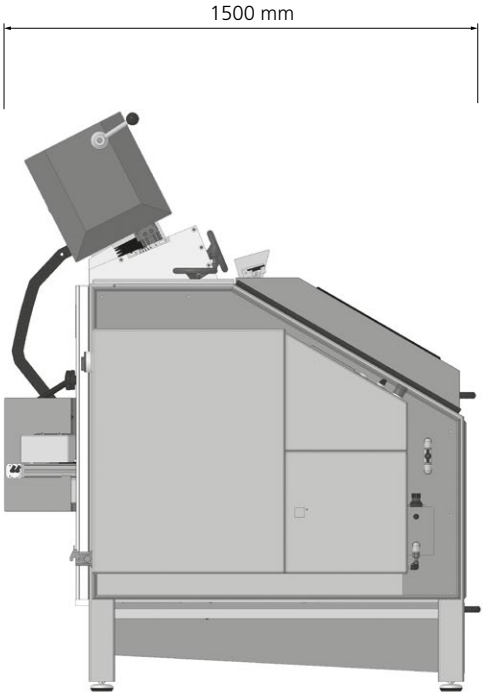

KNECHT Maschinenbau GmbH
Witschwender Straße 26 ▪ 88368 Bergatreute ▪ Allemagne
T+49-7527-928-0 ▪ mail@knecht.eu ▪ www.knecht.eu

Distribué par:
KNECHT France S.A.R.L
309 Avenue Charles Chone ▪ 54710 Ludres ▪ France
T+33 (0)383-325-208 ▪ contact@knecht-france.eu ▪ www.knecht-france.eu